PARKIS

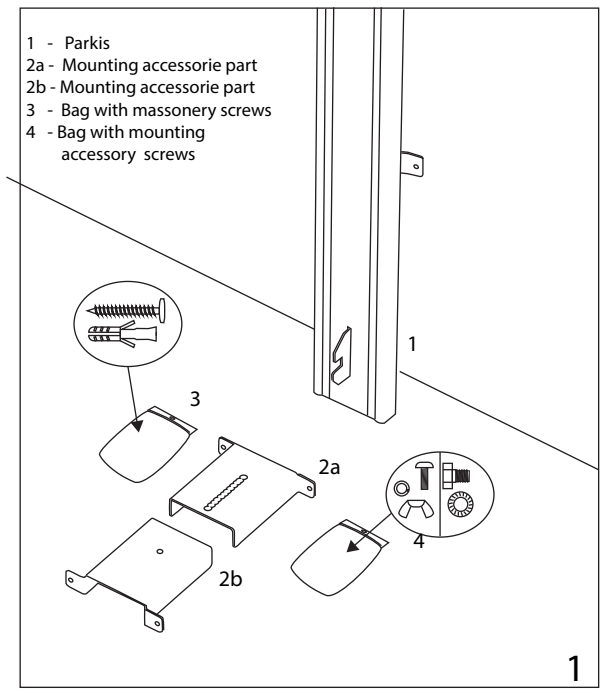

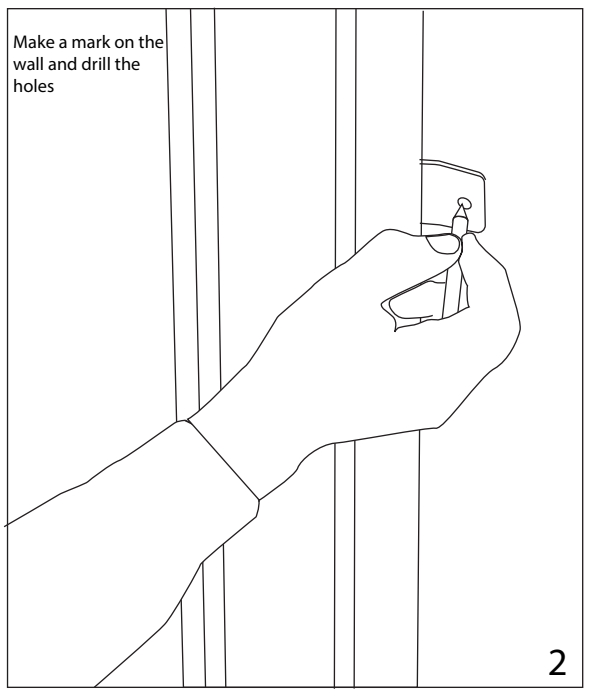

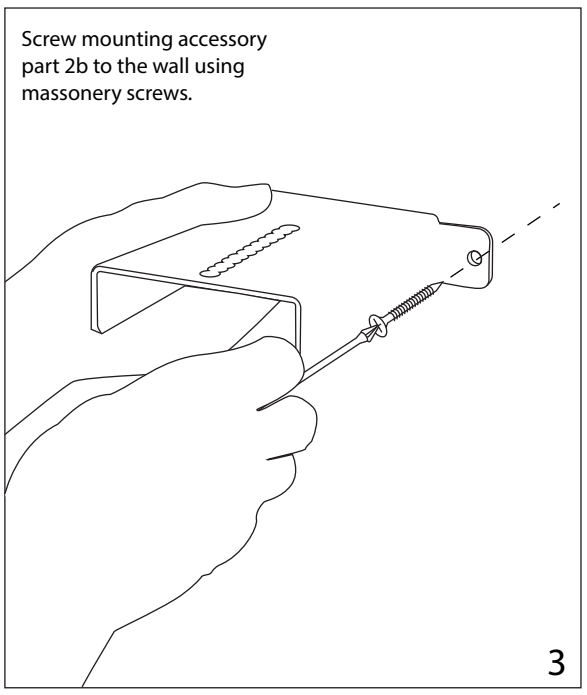

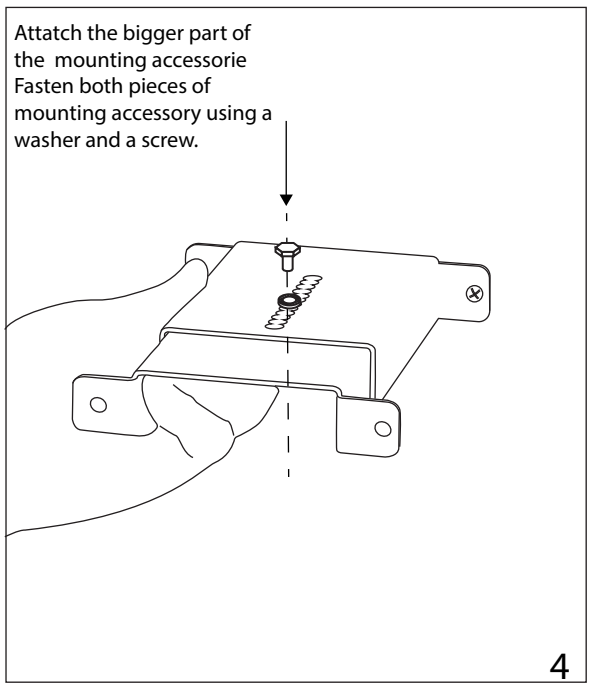

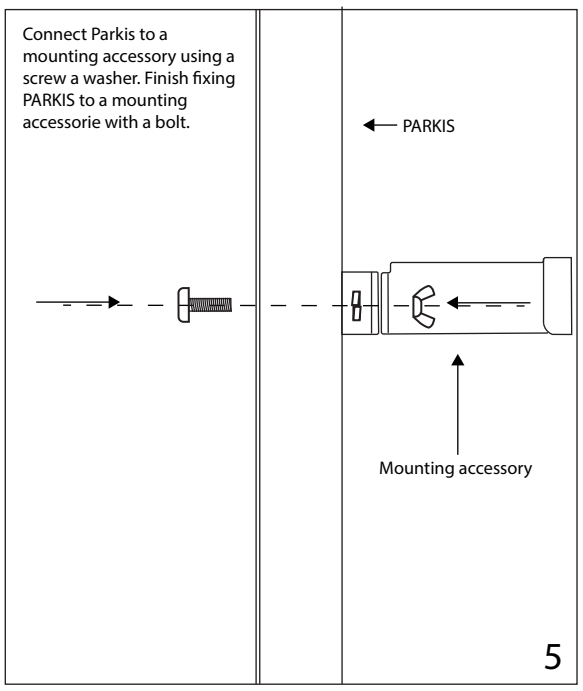
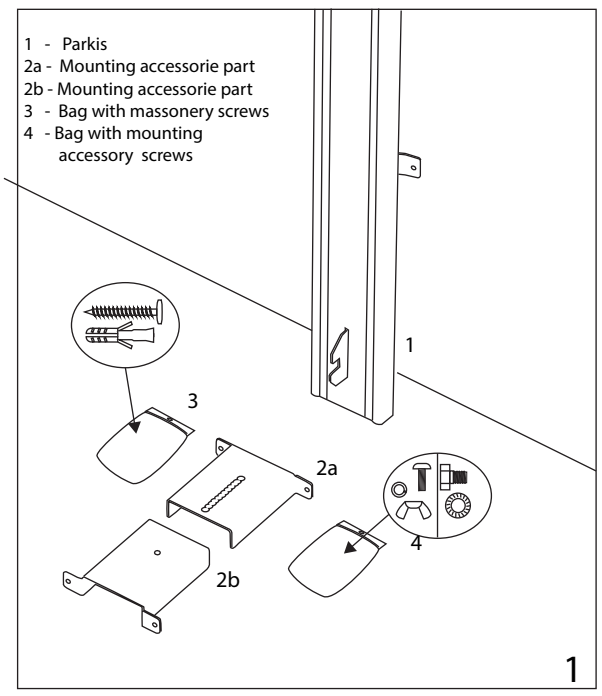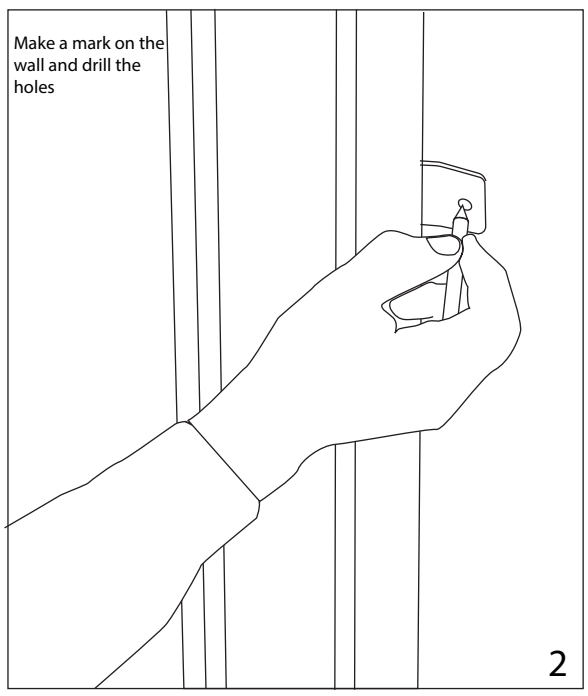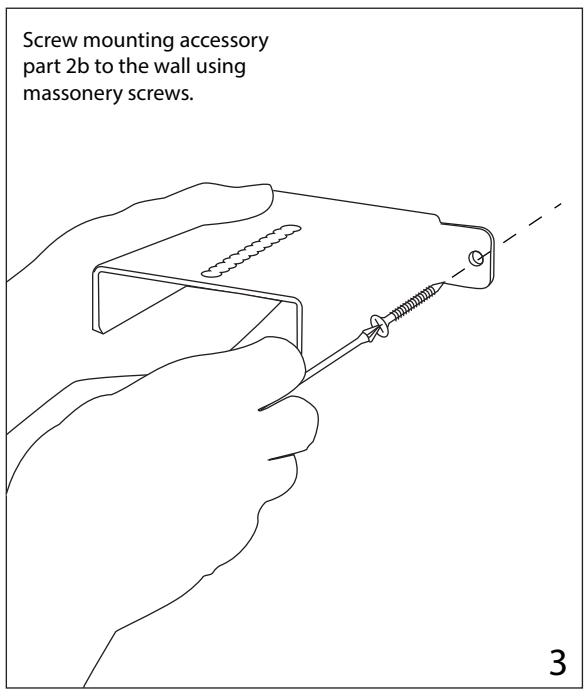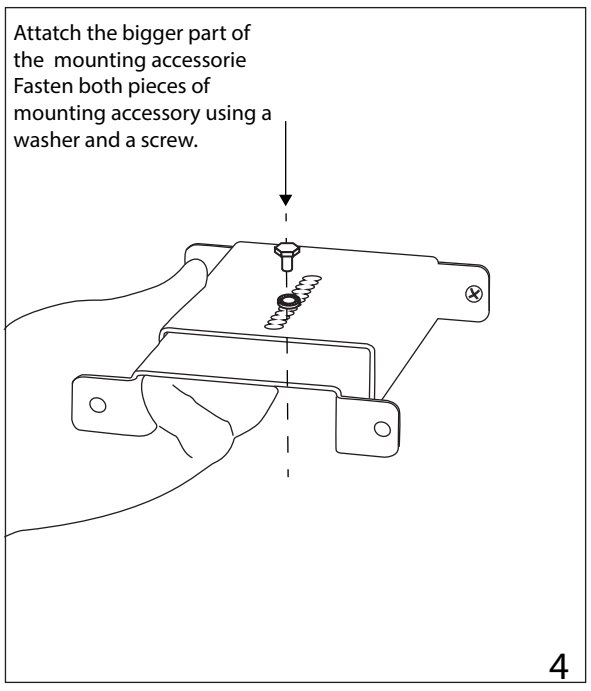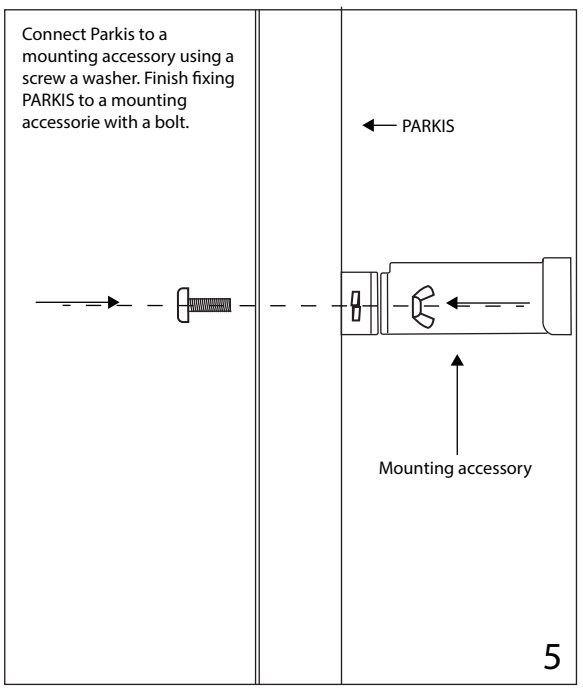
PARKIS